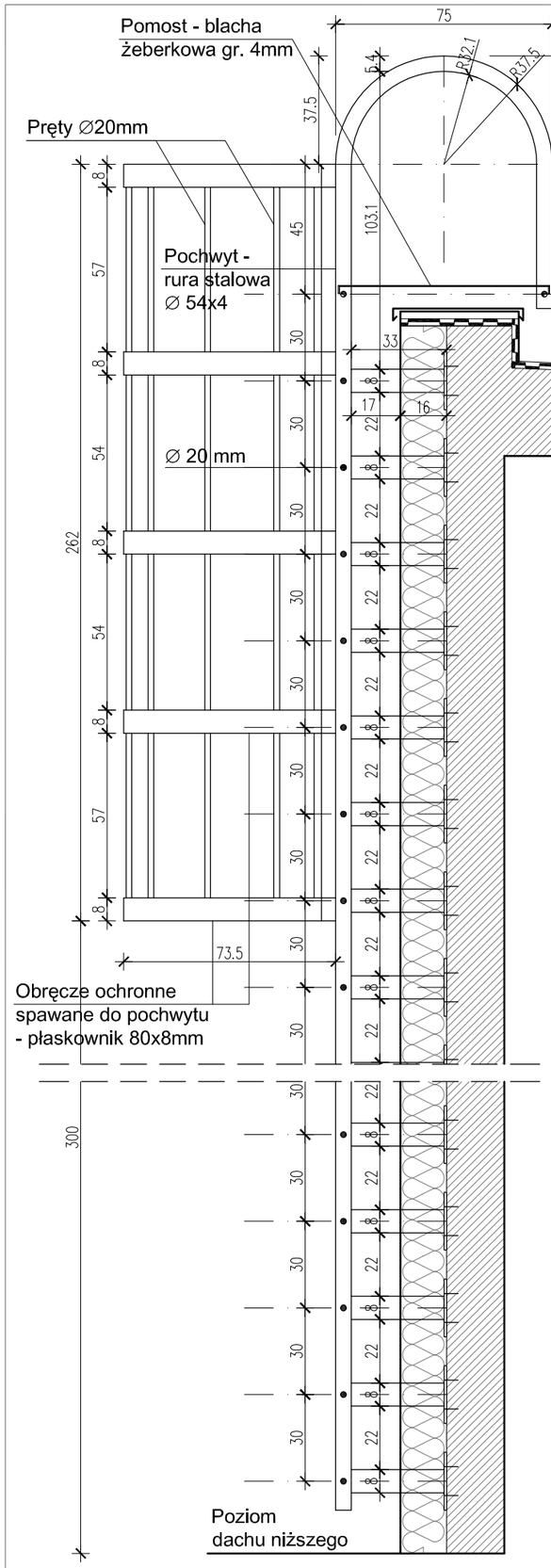

DRABINKA NA DACHU - WIDOK Z BOKU
SKALA 1:20

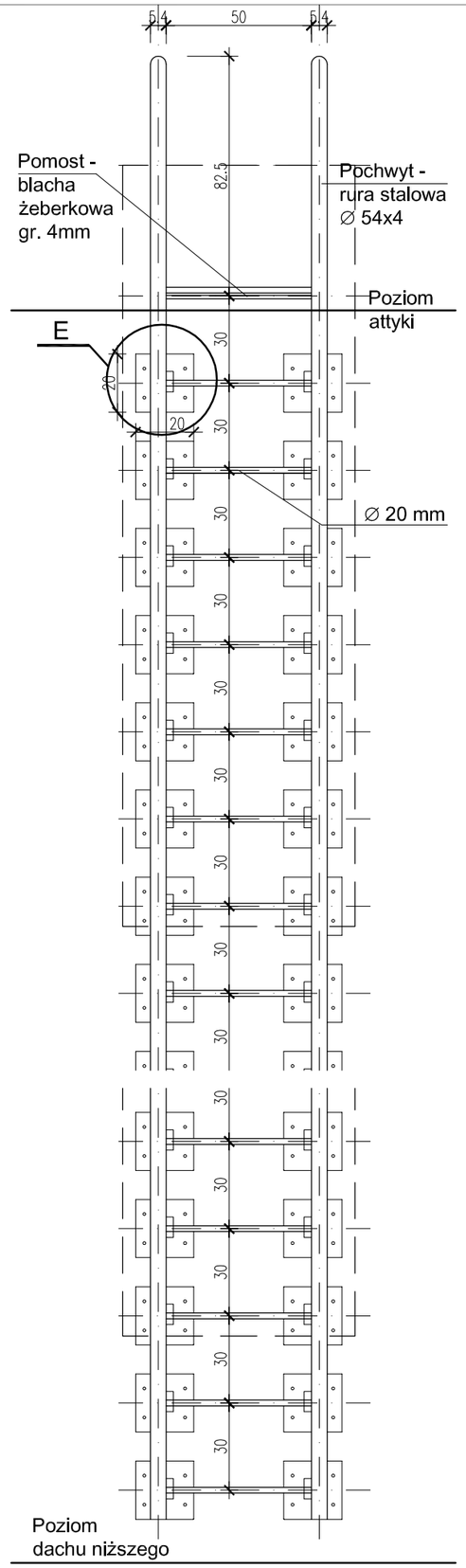

DRABINKA - WIDOK Z PRZODU
SKALA 1:20

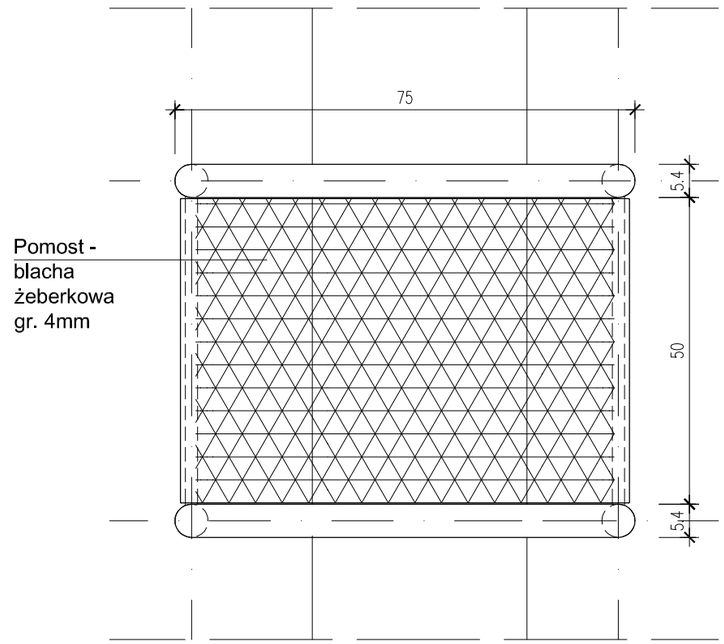

POMOST Z BLACHY ŻEBERKOWEJ
SKALA 1:10

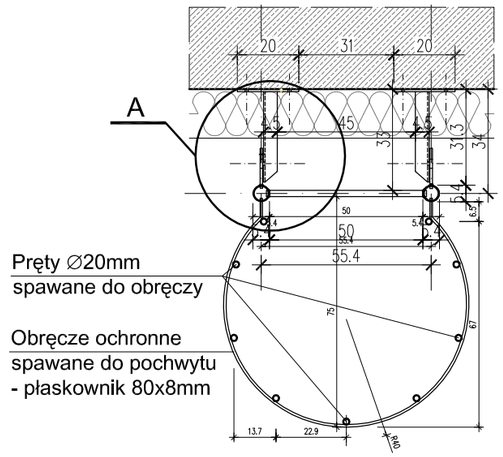

DRABINKA Z OBRĘCZĄ
OCHRONNĄ -
PRZEKRÓJ POZIOMY
SKALA 1:20

Uwaga!
Nową drabinę należy zamontować w miejsce drabiny istniejącej.
Wszystkie wymiary należy wziąć z natury i ewentualnie skorygować wielkości projektowe.
Obręcze ochronne muszą zaczynać się 3 m nad poziomem płaszczyzny, z której drabina jest dostępna.
Elementy stalowe malować dwukrotnie farbą antykorozyjną z funkcją gruntującą i nawierzchniową na kolor obróbek blacharskich wg rysunków elewacji.

INWESTOR	GMINA MIASTO KOSZALIN siedziba: 75-007 Koszalin ul. Rynek Staromiejski 6-7
BIURO PROJEKTOWE	ARGOX SP. Z O.O. 03-532 Warszawa ul. Obwodowa 11j
NAZWA OPRACOWANIA	PROJEKT WYKONAWCZY TERMOMODERNIZACJI BUDYNKU ZESPOŁU SZKÓŁ NR 7 W KOSZALINIE 75-522 Koszalin, ul. Orląt Lwowskich 18 działka nr 24/1
BRANŻA	ARCHITEKTURA
NAZWA RYSUNKU	DETAL 12 Drabina na dach (1)
PROJEKTANT	mgr inż. arch. KRZYSZTOF WISZOWATY uprawnienia budowlane w specjalności architektonicznej do projektowania bez ograniczeń nr BI-PdOKK/62/2005/2006

FAZA	DATA	SKALA	NR RYS.
PW	09/2016	1:10, 1:20	20