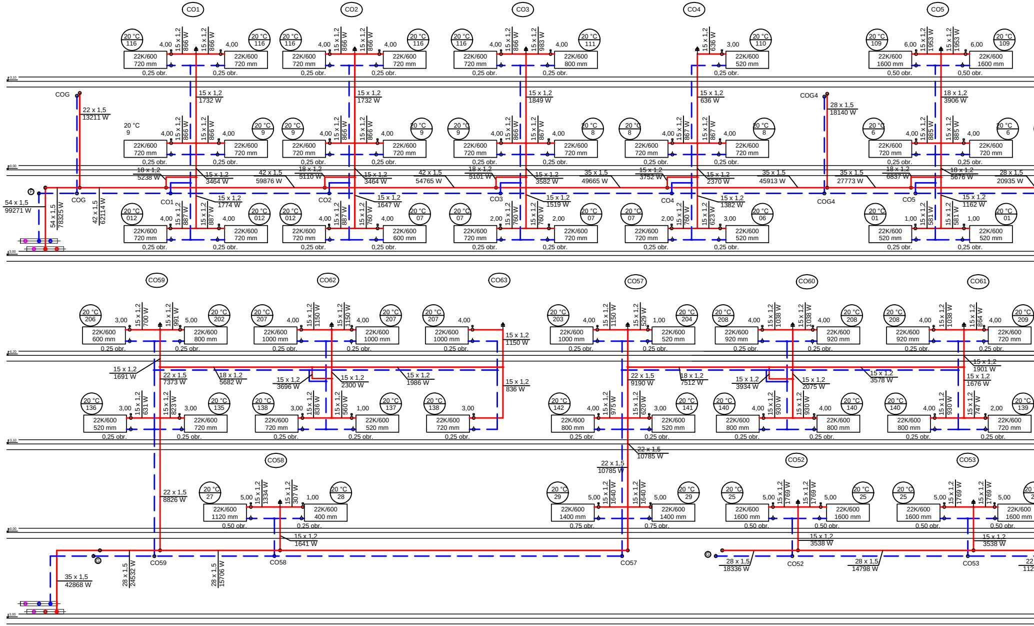
CO1
CO2
CO3
CO4
CO5
20 °C 116
20 °C 111
20 °C 110
20 °C 109
22K/600 720 mm
22K/600 800 mm
22K/600 520 mm
22K/600 1600 mm
0,25 obr.
0,50 obr.
15 x 1,2 866 W
15 x 1,2 983 W
15 x 1,2 636 W
15 x 1,2 1953 W
4,00
3,00
6,00
15 x 1,2 1732 W
15 x 1,2 1849 W
15 x 1,2 636 W
18 x 1,2 3906 W
COG
22 x 1,5 13211 W
COG4
28 x 1,5 18140 W
20 °C 9
20 °C 8
20 °C 6
15 x 1,2 867 W
15 x 1,2 885 W
18 x 1,2 5238 W
15 x 1,2 3464 W
42 x 1,5 59876 W
18 x 1,2 5110 W
15 x 1,2 3464 W
42 x 1,5 54765 W
18 x 1,2 5101 W
15 x 1,2 3582 W
35 x 1,5 49665 W
15 x 1,2 3752 W
15 x 1,2 2370 W
35 x 1,5 45913 W
35 x 1,5 27773 W
18 x 1,2 6837 W
18 x 1,2 5676 W
28 x 1,5 20935 W
54 x 1,5 99271 W
54 x 1,5 78325 W
42 x 1,5 62114 W
15 x 1,2 1774 W
15 x 1,2 1647 W
15 x 1,2 1519 W
15 x 1,2 1382 W
15 x 1,2 1162 W
20 °C 012
20 °C 07
20 °C 06
20 °C 01
15 x 1,2 887 W
15 x 1,2 760 W
15 x 1,2 623 W
15 x 1,2 581 W
22K/600 600 mm
2,00
1,00
CO59
CO62
CO63
CO57
CO60
CO61
20 °C 206
20 °C 202
20 °C 207
20 °C 203
20 °C 204
20 °C 208
20 °C 209
22K/600 1000 mm
22K/600 920 mm
15 x 1,2 700 W
15 x 1,2 991 W
15 x 1,2 1150 W
15 x 1,2 529 W
15 x 1,2 1038 W
15 x 1,2 864 W
5,00
15 x 1,2 1150 W
15 x 1,2 1691 W
22 x 1,5 7373 W
18 x 1,2 5682 W
15 x 1,2 3696 W
15 x 1,2 2300 W
15 x 1,2 1986 W
15 x 1,2 836 W
22 x 1,5 9190 W
18 x 1,2 7512 W
15 x 1,2 3934 W
15 x 1,2 2075 W
15 x 1,2 3578 W
15 x 1,2 1901 W
15 x 1,2 1676 W
20 °C 136
20 °C 135
20 °C 138
20 °C 137
20 °C 142
20 °C 141
20 °C 140
20 °C 139
15 x 1,2 631 W
15 x 1,2 823 W
15 x 1,2 836 W
15 x 1,2 560 W
15 x 1,2 975 W
15 x 1,2 620 W
15 x 1,2 930 W
15 x 1,2 747 W
22 x 1,5 10785 W
CO58
CO52
CO53
20 °C 27
20 °C 28
20 °C 29
20 °C 25
22K/600 1120 mm
22K/600 400 mm
22K/600 1400 mm
15 x 1,2 1334 W
15 x 1,2 307 W
15 x 1,2 1640 W
15 x 1,2 1769 W
0,75 obr.
22 x 1,5 8826 W
15 x 1,2 1641 W
15 x 1,2 3538 W
35 x 1,5 42868 W
28 x 1,5 24532 W
28 x 1,5 15706 W
28 x 1,5 18336 W
28 x 1,5 14798 W
3,10
0,00
-3,00
6,20

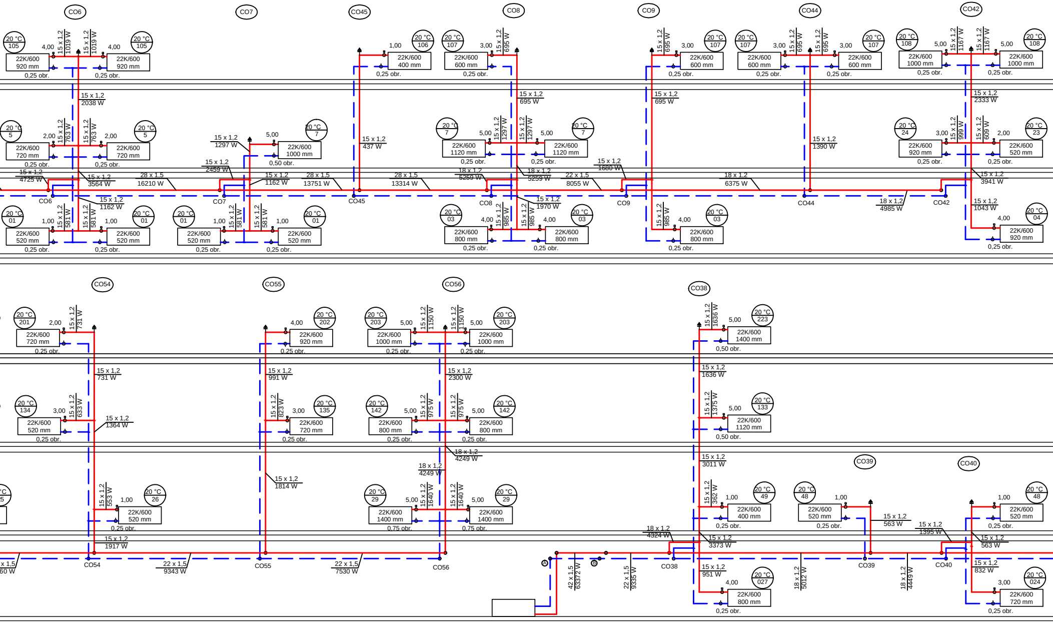
CO6
CO7
CO45
CO8
CO9
CO44
CO42
20 °C 105
22K/600 920 mm
0,25 obr.
4,00
15 x 1,2 1019 W
20 °C 106
22K/600 400 mm
1,00
20 °C 107
22K/600 600 mm
3,00
15 x 1,2 695 W
20 °C 108
22K/600 1000 mm
5,00
15 x 1,2 1167 W
15 x 1,2 2038 W
15 x 1,2 695 W
15 x 1,2 2333 W
20 °C 5
22K/600 720 mm
2,00
15 x 1,2 763 W
20 °C 7
22K/600 1000 mm
0,50 obr.
15 x 1,2 1297 W
15 x 1,2 2459 W
15 x 1,2 437 W
22K/600 1120 mm
15 x 1,2 1390 W
20 °C 24
22K/600 920 mm
15 x 1,2 999 W
20 °C 23
22K/600 520 mm
15 x 1,2 609 W
15 x 1,2 4725 W
15 x 1,2 3564 W
28 x 1,5 16210 W
15 x 1,2 1162 W
28 x 1,5 13751 W
28 x 1,5 13314 W
18 x 1,2 5259 W
22 x 1,5 8055 W
15 x 1,2 1680 W
18 x 1,2 6375 W
15 x 1,2 3941 W
18 x 1,2 4985 W
15 x 1,2 1970 W
15 x 1,2 1043 W
20 °C 01
22K/600 520 mm
1,00
15 x 1,2 581 W
20 °C 03
22K/600 800 mm
15 x 1,2 985 W
20 °C 04
CO54
CO55
CO56
CO38
CO39
CO40
20 °C 201
22K/600 720 mm
15 x 1,2 731 W
20 °C 202
22K/600 920 mm
15 x 1,2 991 W
20 °C 203
15 x 1,2 1150 W
15 x 1,2 2300 W
20 °C 223
22K/600 1400 mm
15 x 1,2 1636 W
20 °C 134
15 x 1,2 633 W
15 x 1,2 1364 W
20 °C 135
15 x 1,2 823 W
20 °C 142
15 x 1,2 975 W
20 °C 133
15 x 1,2 1375 W
18 x 1,2 4249 W
15 x 1,2 3011 W
15 x 1,2 1814 W
20 °C 26
15 x 1,2 553 W
15 x 1,2 1917 W
20 °C 29
15 x 1,2 1640 W
0,75 obr.
20 °C 49
15 x 1,2 362 W
20 °C 48
15 x 1,2 563 W
15 x 1,2 1395 W
18 x 1,2 4324 W
15 x 1,2 3373 W
22 x 1,5 9343 W
22 x 1,5 7530 W
42 x 1,5 63372 W
22 x 1,5 9335 W
18 x 1,2 5012 W
18 x 1,2 4449 W
15 x 1,2 951 W
20 °C 027
15 x 1,2 832 W
20 °C 024
A
B

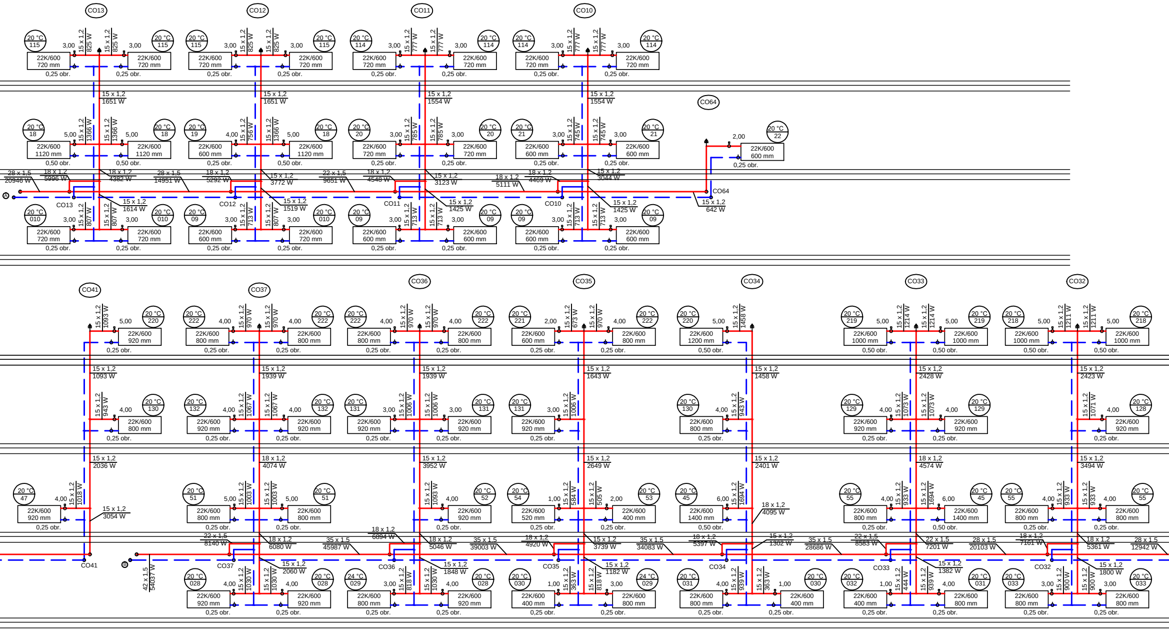

CO13
CO12
CO11
CO10
CO64
20 °C 115
3,00
15 x 1,2 825 W
15 x 1,2 825 W
3,00
20 °C 115
22K/600 720 mm
0,25 obr.
20 °C 114
15 x 1,2 777 W
22K/600 600 mm
15 x 1,2 1651 W
15 x 1,2 1554 W
20 °C 18
5,00
15 x 1,2 1366 W
22K/600 1120 mm
0,50 obr.
20 °C 19
4,00
15 x 1,2 756 W
20 °C 20
15 x 1,2 785 W
20 °C 21
15 x 1,2 745 W
20 °C 22
2,00
28 x 1,5 20946 W
18 x 1,2 5996 W
18 x 1,2 4382 W
28 x 1,5 14951 W
18 x 1,2 5292 W
15 x 1,2 3772 W
22 x 1,5 9651 W
18 x 1,2 4548 W
15 x 1,2 3123 W
18 x 1,2 5111 W
18 x 1,2 4469 W
15 x 1,2 3044 W
15 x 1,2 1614 W
15 x 1,2 1519 W
15 x 1,2 1425 W
15 x 1,2 642 W
A
B
20 °C 010
15 x 1,2 807 W
20 °C 09
15 x 1,2 713 W
CO41
CO37
CO36
CO35
CO34
CO33
CO32
20 °C 220
15 x 1,2 1093 W
22K/600 920 mm
20 °C 222
15 x 1,2 970 W
22K/600 800 mm
20 °C 221
15 x 1,2 673 W
20 °C 219
15 x 1,2 1214 W
22K/600 1000 mm
20 °C 218
15 x 1,2 1211 W
15 x 1,2 1458 W
22K/600 1200 mm
15 x 1,2 1939 W
15 x 1,2 1643 W
15 x 1,2 2428 W
15 x 1,2 2423 W
20 °C 130
15 x 1,2 943 W
20 °C 132
15 x 1,2 1067 W
22K/600 920 mm
20 °C 131
15 x 1,2 1006 W
20 °C 129
15 x 1,2 1073 W
20 °C 128
15 x 1,2 1071 W
15 x 1,2 2036 W
18 x 1,2 4074 W
15 x 1,2 3952 W
15 x 1,2 2649 W
15 x 1,2 2401 W
18 x 1,2 4574 W
15 x 1,2 3494 W
20 °C 47
15 x 1,2 1018 W
15 x 1,2 3054 W
20 °C 51
15 x 1,2 1003 W
20 °C 52
15 x 1,2 1093 W
20 °C 54
15 x 1,2 584 W
20 °C 53
15 x 1,2 505 W
22K/600 520 mm
22K/600 400 mm
20 °C 45
15 x 1,2 1694 W
22K/600 1400 mm
18 x 1,2 4095 W
20 °C 55
15 x 1,2 933 W
22 x 1,5 8140 W
18 x 1,2 6080 W
35 x 1,5 45987 W
18 x 1,2 6894 W
18 x 1,2 5046 W
35 x 1,5 39003 W
18 x 1,2 4920 W
15 x 1,2 3739 W
35 x 1,5 34083 W
18 x 1,2 5397 W
15 x 1,2 1302 W
35 x 1,5 28686 W
22 x 1,5 8583 W
22 x 1,5 7201 W
28 x 1,5 20103 W
18 x 1,2 7161 W
18 x 1,2 5361 W
28 x 1,5 12942 W
15 x 1,2 2060 W
15 x 1,2 1848 W
15 x 1,2 1182 W
15 x 1,2 1382 W
15 x 1,2 1800 W
42 x 1,5 54037 W
20 °C 028
15 x 1,2 1030 W
24 °C 029
15 x 1,2 818 W
20 °C 030
15 x 1,2 363 W
20 °C 031
15 x 1,2 939 W
20 °C 032
15 x 1,2 444 W
20 °C 033
15 x 1,2 900 W
1,00
6,00

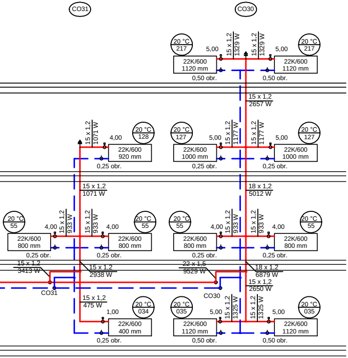
CO31
CO30
20 °C
217
5,00
15 x 1,2
1329 W
15 x 1,2
1329 W
5,00
20 °C
217
22K/600
1120 mm
22K/600
1120 mm
0,50 obr.
0,50 obr.
15 x 1,2
2657 W
15 x 1,2
1071 W
4,00
20 °C
128
20 °C
127
5,00
15 x 1,2
1177 W
15 x 1,2
1177 W
5,00
20 °C
127
22K/600
920 mm
22K/600
1000 mm
22K/600
1000 mm
0,25 obr.
0,25 obr.
0,25 obr.
15 x 1,2
1071 W
18 x 1,2
5012 W
20 °C
55
4,00
15 x 1,2
933 W
15 x 1,2
933 W
4,00
20 °C
55
20 °C
55
4,00
15 x 1,2
933 W
15 x 1,2
933 W
4,00
20 °C
55
22K/600
800 mm
22K/600
800 mm
22K/600
800 mm
22K/600
800 mm
0,25 obr.
0,25 obr.
0,25 obr.
0,25 obr.
15 x 1,2
3413 W
15 x 1,2
2938 W
22 x 1,5
9529 W
18 x 1,2
6879 W
15 x 1,2
2650 W
CO31
CO30
15 x 1,2
475 W
1,00
20 °C
034
20 °C
035
5,00
15 x 1,2
1325 W
15 x 1,2
1325 W
5,00
20 °C
035
22K/600
400 mm
22K/600
1120 mm
22K/600
1120 mm
0,25 obr.
0,50 obr.
0,50 obr.

- dynamiczny zawór termostatyczny, wbudowany regulator niezależny od zmian ciśnienia, przepływ 25-135 l/h
- zawór powrotny, odcinający
- odpowietrznik automatyczny

GMINA MIASTO KOSZALIN
siedziba:

75-007 Koszalin
ul. Rynek Staromiejski 6-7

| | |
|---|---|
| BIURO PROJEKTOWE | ARGOX SP. Z O.O.<br>03-532 Warszawa<br>ul. Obwodowa 11j |
| NAZWA OPRACOWANIA | PROJEKT WYKONAWCZY TERMOMODERNIZACJI BUDYNKU ZESPOŁU SZKÓŁ NR 7 W KOSZALINIE<br>75-522 Koszalin, ul. Orląt Lwowskich 18<br>działka nr 24/1 |
| BRANŻA | INSTALACJE SANITARNE |
| NAZWA RYSUNKU | ROZWINIĘCIE INSTALACJI C.O. - CZĘŚĆ 1 |
| PROJEKTANT | mgr inż. PAWEŁ ŚMIECH<br>upr. bud. w spec. instalacyjnej do proj., nadzorowania i kierowania robotami bud. bez ograniczeń nr KL-56/2002 |
| SPRAWDZAJĄCY | mgr inż. IWONA ZALIŃSKA<br>uprawnienia budowlane w specjalności instalacyjnej do projektowania bez ograniczeń nr SWK/0057/POOS/07 |

| FAZA | DATA | SKALA | NR RYS. |
|---|---|---|---|
| PW | 09/2016 | 1:100 | CO5 |